FFUBA 碳排集合式電錶

特性

- 可測量單相三相各種接線方式
- 可顯示用電碳排量
- 有面板固定及軌道式固定二種
- 採用MODBUS RTU協議之RS-485通訊

型號索引

※ **MT -210- RS - 5A - 24V**

1 2 3 4 5

1	系列	「MT」：多功能錶頭	3	通訊方式	「RS」：RS-485；MODBUS RTU
2	型式	「210」：Din 96*48（面板類型） 「320」：34*93（DIN 軌道類型）	4	CT(比流器)	「5A」： 0 ~ 5A；「mA」：0 ~ 100mA
			5	工作電壓	「24V」：18~60VDC；「non」：90~265VAC

電器規格

規　格	Date
工作電壓	90~265VAC 50/60Hz or 18~60VDC
消耗功率	AC : 5VA max. or DC : 2VA max.
量測方式	True RMS
取樣速度	128 point/cycle
接線方式	「1P2L」/「1P3C」/「1P3L」 「3P3L」/「3P3C」/「3P4L」
輸入電壓	480VAC(V_{LN}) max.or 690VAC(V_{LL}) max.
電流偵測	1CT or 2CT or 3CT
輸入電流	5A+20% max.
工作環境	0 ~ 60℃；5 ~ 85%RH
保護等級	IP-20
外殼材質	Intensive PC+ABS（UL-94V0）

量測資料

量測資料	精　度	解析度	量測範圍
電　壓	±0.2%	0.1V	50 ~ 480VAC(V_{LN})；50 ~ 690VAC(V_{LL})
電　流	±0.2%	0.001A	0 ~ 5A（0 ~ 99999999）
有效功率	±0.5%	0.1W	-19999999 ~ 99999999
無效功率	±0.5%	0.1V_{AR}	-19999999 ~ 99999999
有效電量	Class 0.5S （IEC62053-22）	0.001kWh	-19999999 ~ 99999999
無效電量	±0.5%	0.001kVarh	-19999999 ~ 99999999
電源頻率	±0.5%	0.1Hz	45.0 ~ 70.0Hz
功率因素	±0.5%	0.01	-1.000 ~ 1.000

顯示方式

輸入模式	顯示區塊　（kWh/kW）
「1P2L」（1CT）	「kWh」/「kW」→「CO_2」
「1P3L」（2CT）	「kWh」→「kWh1」→「kWh3」→「kW」→「kW1」→「kW3」→「CO_2」
「1P3C」（3CT）	「kWh」→「kWh1」→「kWh2」→「kWh3」→「kW」→「kW1」→「kW2」→「kW3」→「CO_2」
「3P3L」（2CT）	「kWh」→「kWh1」→「kWh2」→「kWh3」→「kW」→「kW1」→「kW2」→「kW3」→「CO_2」
「3P3C」（3CT）	「kWh」→「kWh1」→「kWh2」→「kWh3」→「kW」→「kW1」→「kW2」→「kW3」→「CO_2」
「3P4L」（3CT）	「kWh」→「kWh1」→「kWh2」→「kWh3」→「kW」→「kW1」→「kW2」→「kW3」→「CO_2」
輸入模式	**顯示區塊　（V/A）**
「1P2L」（1CT）	「Vn / A」→「Hz」→「PF」
「1P3C」（3CT）	「Vn / A」→「V1n / A1」→「V2n / A2」→「V3n / A3」→「Hz」→「PF」
「1P3L」（2CT）	「Vn / A」→「V1n / A1」→「V3n / A3」→「Hz」→「PF」
「3P3L」（2CT）	「V / A」→「V1 / A1」→「V2 / A2」→「V3 / A3」→「Hz」→「PF」
「3P3C」（3CT）	「V / A」→「V1 / A1」→「V2 / A2」→「V3 / A3」→「Hz」→「PF」
「3P4L」（3CT）	「V / A」→「Vn / A」→「V1 / A1」→「V1n / A1」→「V2 / A2」→「V2n / A2」→「V3 / A3」→「V3n / A3」→「Hz」→「PF」

接線圖

MT-210

1P2L（1CT）	1P3L（2CT）	1P3C（3CT）
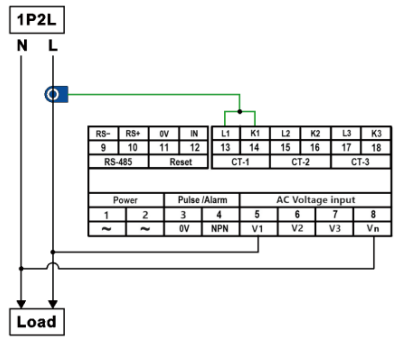	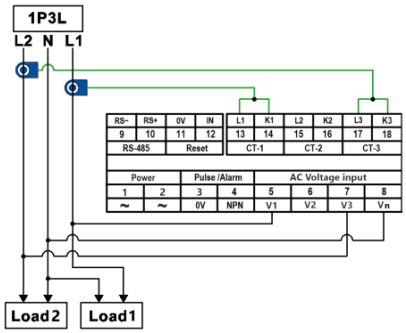	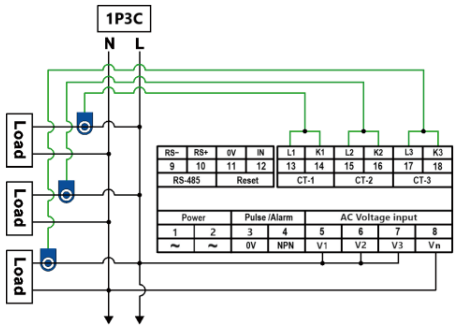
3P3L（2CT）	3P3C（3CT）	3P4L（3CT）
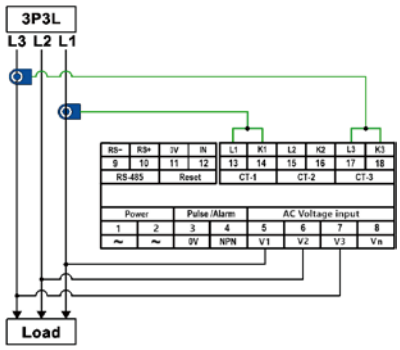	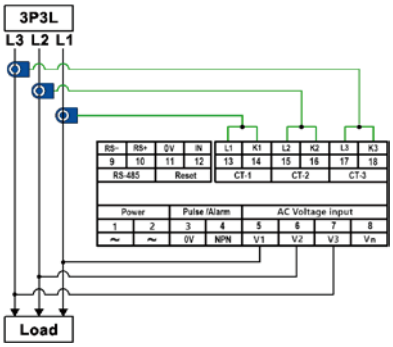	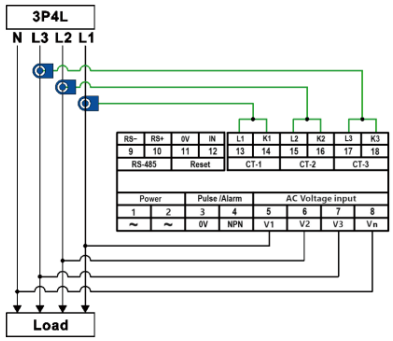

MT-320

1P2L（1CT）	1P3L（2CT）	1P3C（3CT）
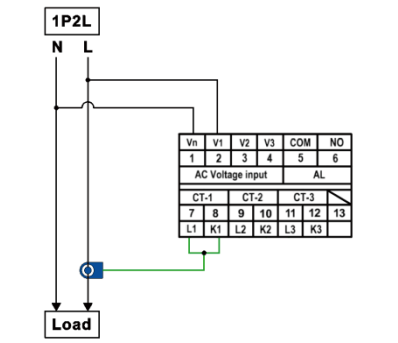	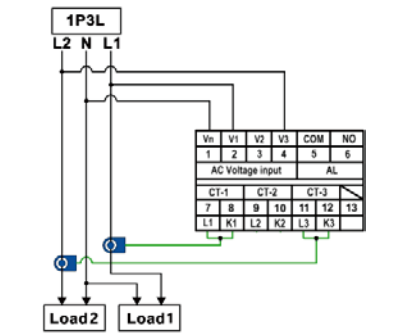	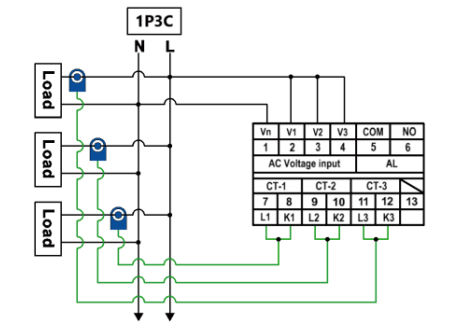
3P3L（2CT）	3P3C（3CT）	3P4L（3CT）
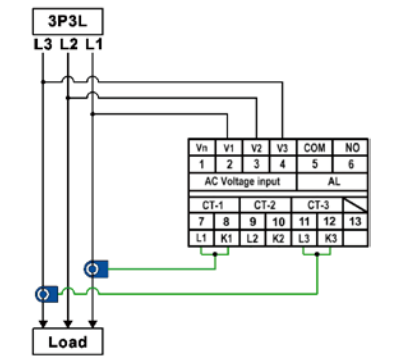	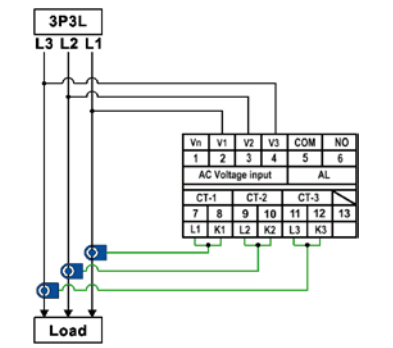	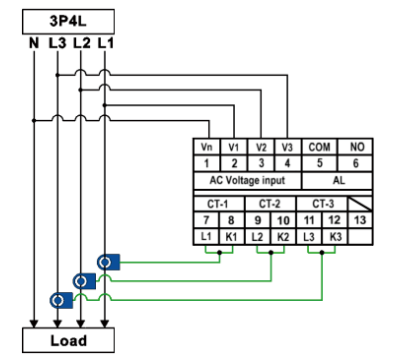

CT規格

「mA」	CT-60（Ct_rA =1500）	「mA」	CT-100（Ct_rA =5000）

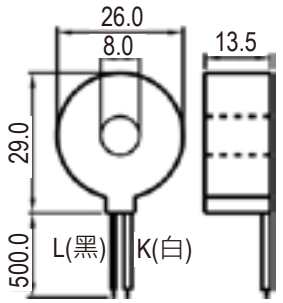

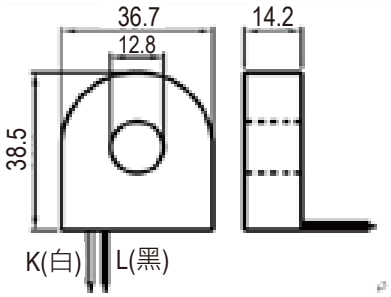

「mA」	CT-CL10-100（Ct_rA =3000）	「 A 」	CT-CL24-1H1（Ct_rA =100）

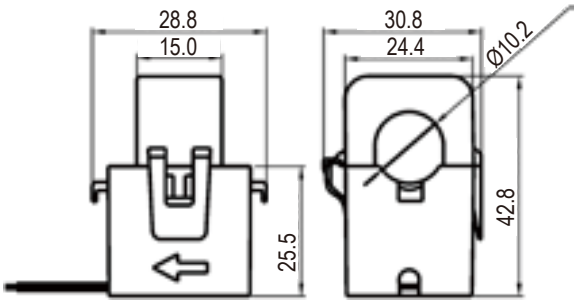

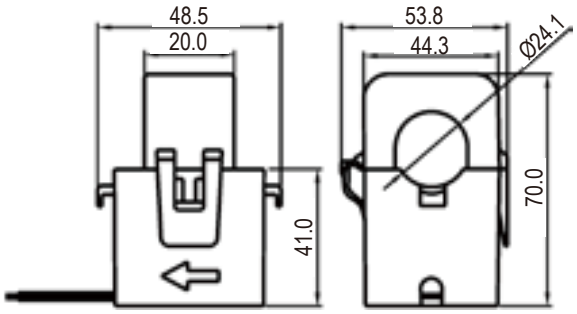

接線圖

MT-210

				Current input：0 ~ 5A（VAC）					
RS-	RS+	0V	IN	L1	K1	L2	K2	L3	K3
9	10	11	12	13	14	15	16	17	18
RS-485		Reset		CT-1		CT-2		CT-3	

Power		Alarm		AC Voltage input			
1	2	3	4	5	6	7	8
~	~	COM	NO	V1	V2	V3	Vn
90 ~ 265 VAC 50/60Hz		5A/250VAC max.		50 ~ 480VAC（L-N） 50 ~ 690VAC（L-L）			

MT-320

480VAC max.				5A/250VAC max.	
Vn	V1	V2	V3	COM	NO
1	2	3	4	5	6
AC Voltage input				AL	

CT-1		CT-2		CT-3		
7	8	9	10	11	12	13
L1	K1	L2	K2	L3	K3	
Current input：5A max.						

1	RS-
2	RS+
3	~
4	~

or

1	Tr-
2	Tr+
3	~
4	~
Power 90~265VAC	

尺寸圖

MT-210

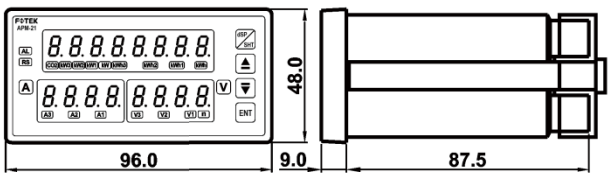

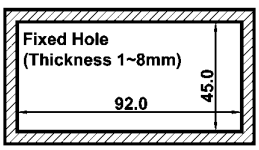
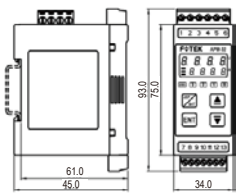
MT-320