特点

- 扭力大
- 零背隙
- 低惯性
- 偏角误差较佳
- 材质：铝合金
- 适用于工作母机、伺服马达、高精密传动
- 固定方式：夹紧式

规格

型 号	一般扭力 (N.m)	最大扭力 (N.m)	最高回转速 (Rpm/min)	惯 性 (Kg·m²)	容许偏心 (mm)	容许轴向位差 (mm)	容许偏角 (°)
SGW-40C	6	12	10000	$15.3x10^{-6}$	0.2	±0.6	1.5
SGW-45C	9	18	10000	$28.2x10^{-6}$	0.2	±0.6	1.5
SGW-50C	17	34	10000	$53.6x10^{-6}$	0.2	±0.8	1.5
SGW-57C	25	50	10000	$87.1x10^{-6}$	0.25	±0.8	1.5
SGW-65C	55	110	10000	$225.9x10^{-6}$	0.3	±0.9	1.5

尺寸

型 号	D	B	I	F	G	L	M	d1xd2 标准孔径公差(H7)		重量(g)
								Min	Max	
SGW-40C	40	28	15	4.5	9	48	2-M4	8	16	100
SGW-45C	45	33	15	4.5	9	48	2-M4	10	18	120
SGW-50C	50	40	20	6.5	11	64	4-M5	10	20	230
SGW-57C	57	42	20	6.5	11	64	4-M5	10	22	248
SGW-65C	65	50	24	7.0	14	76	4-M6	12	28	540
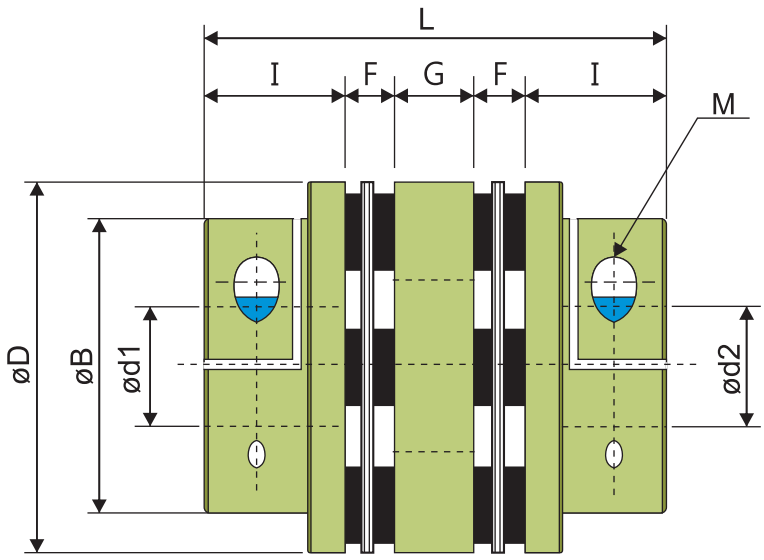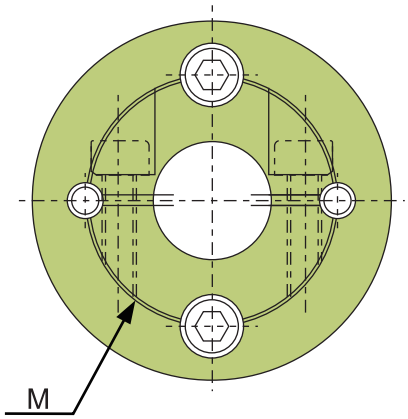
订购型号：SGW- øD-C- ød1 - ød2