靜電消除器 單/雙管型

低電壓小體積 | 多款噴嘴選擇 | 快插拔式探針 | 平衡±15V | 高頻DC | CE

產品特色：

1. 高精密離子平衡，可達±15V。
2. 高頻交流系統、高離子濃度。
3. 使用多元化，有各式噴嘴可選擇。
4. 拆裝容易，省時省成本，機動性強。
5. 體積小，易於運用在各式設備及裝置上。
6. 設有【異常警示燈】裝置。

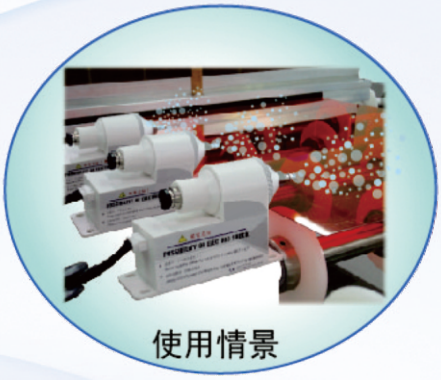
使用情景

▶ MESD-1HA

使用範圍：

1. 進料器之靜電消除。
2. 晶片吸取時之靜電消除。
3. IC封裝時之靜電消除。
4. Wafer移載時之靜電消除。
5. 輸送帶、滾輪...等生產線之靜電消除。

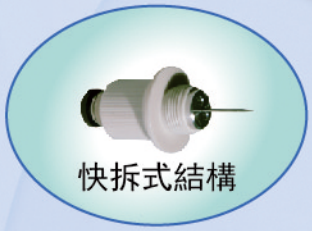
快拆式結構

多種噴頭選擇

產品規格：

項目		規格
使用流體		乾燥壓縮空氣(CDA)
輸入電源		DC24V±5%
消費電流		Approximate 100mA
出力電源		±2.2KV 72 KHz (MAX)
離子平衡		±15V (距離300mm)
建議設置距離		50mm～500mm
動作指示燈	電源	電源入力時綠燈亮
	異常	異常時紅燈亮
電源安全迴路		NPN電晶體出力 (Max. 24mA)
臭氧量		0.03ppm以下
最大空氣流量		Approx. 150 l/min
使用壓力範圍		0.05～0.5MPa
使用環境溫度		15～40°C (室內)
使用環境濕度		35至65 %HR (無冷凝)

◎靜電消除能力示意圖：

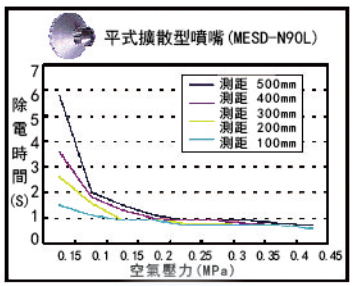

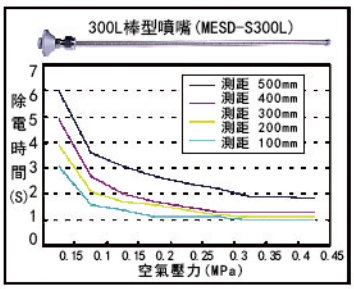

靜電消除器 單/雙管型

尺寸

MESD-1HA（單管型）

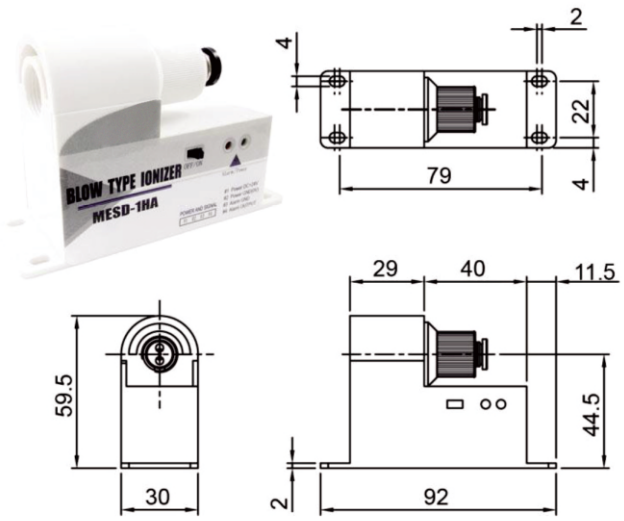

MESD-2HA（雙管型）

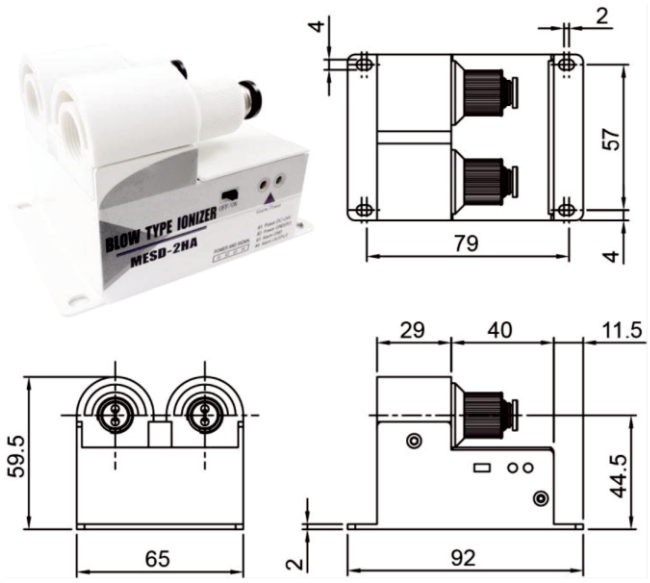

配件

MESD-F100L (Nominal size 100mm)
MESD-F200L (Nominal size 200mm)
MESD-F300L (Nominal size 300mm)
MESD-F400L (Nominal size 400mm)
MESD-F500L (Nominal size 500mm)

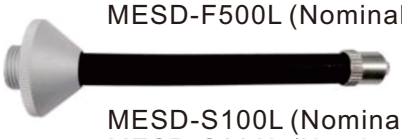

MESD-S100L (Nominal size 100mm)
MESD-S200L (Nominal size 200mm)
MESD-S300L (Nominal size 300mm)
MESD-S400L (Nominal size 400mm)
MESD-S500L (Nominal size 500mm)
MESD-S600L (Nominal size 600mm)
MESD-S700L (Nominal size 700mm)
MESD-S800L (Nominal size 800mm)

MESD-NST
標準型噴嘴組

MESD-N90C
90度擴散型噴嘴組

MESD-N120
120度擴散型噴嘴組

MESD-N90L
90度平式擴散型噴嘴組

接線圖

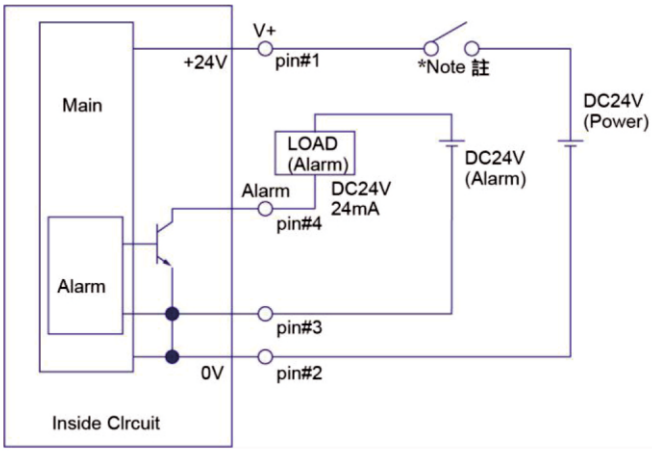

入力端子説明

*Note 註:
電源控制ON/OFF，請由(V+)端控制

電源及警告輸出線色説明
〔紅線〕Power DC+24V 電源入力 #1
〔綠線〕Power GND(0V) 電源接地 #2
〔白線〕Alarm GND 警報接地 #3
〔黑線〕Alarm output 警報出力 #4