特點

- 傾角感應器
- 類比輸出
- ± 90°
- 4...20 mA

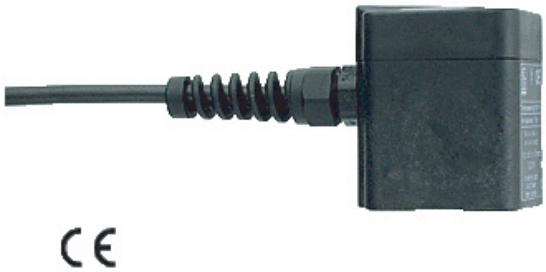

5年保固期

規格

電氣數據	
工作電壓 (V)	20...30 DC
輸出	
類比	1
類比輸出	4...20mA
認證/測試	
MTTF(年)	991
機械技術數據	
重量 (kg)	0.179
角度範圍	± 90 °
軸	1
重複精度	0.1°
固定	M5 氣缸螺栓(符合 DIN 912 標準)
旋緊扭矩(Nm)	1.8
電氣連接	
接口	M12 連接器
注釋	
包裝單位(件)	1

尺寸
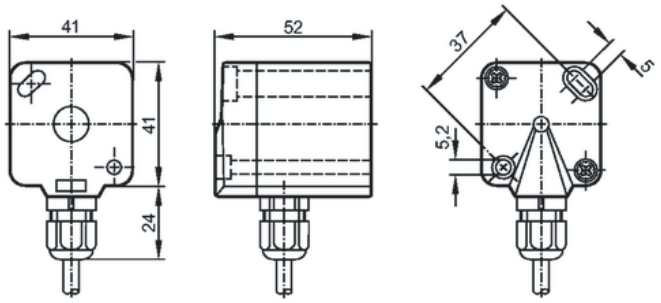
尺寸圖