FFUBA SI5000 流動感應器

特點

- 流量監控器
- 應用於適配器的精巧型型號
- 製程連接: 應用於適配器的M18 x 1.5內螺紋
- 探桿長度: 45 mm
- 設定範圍: 3...300 cm/s (液體介質)

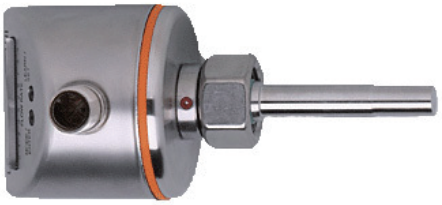

5年保固期

規格

使用範圍	
應用範圍	液體和氣體介質
抗壓強度(bar)	30
介質溫度(°C)	-25...80
電氣數據	
電氣設計	DC PNP
工作電壓 (V)	19...36DC
電流耗損(mA)	<60
防護等級	III
反相保護	是
輸出	
輸出功能	常開 / 常閉可選
電流負載 (mA)	250
電壓降 (V)	< 2.5
短路保護	脈衝
過載保護	是
測量/設定範圍	
液體介質	
設定範圍 (cm/s)	3...300
最大靈敏度時的測量範圍 (cm/s)	3...100
氣體介質	
設定範圍 (cm/s)	200...3000
最大靈敏度時的測量範圍 (cm/s)	200...800

精度/偏差		
開關點精度 (cm/s)	± 2...± 10 *)	
遲滯 (cm/s)	2...5 *)	
重複精度 (cm/s)	1...5 *)	
溫度變化率 (cm/s x 1/K)	0.1 **)	
介質溫度梯度最大值 (K/min)	300	
反應時間		
開機延遲時間(s)	10	
反應時間(s)	1...10	
軟體/編程		
開關點調整	按鈕	
環境條件		
環境溫度(°C)	-25...80	
存儲溫度(°C)	-25...100	
外殼防護等級	IP 67	
認證/測試		
EMC 電磁兼容	EN 61000-4-2 ESD 靜電放電耐受測試:	4 kV CD / 8 kV AD
	EN 61000-4-3 射頻電磁耐受測試:	10 V/m
	EN 61000-4-4 電磁快速脈衝測試:	2 kV
	EN 61000-4-6 傳導耐受測試:	10 V
抗衝擊	IN IEC 68-2-27:	50 g (11 ms)
抗震	DIN EN 60068-2-6	20 g (55...2000 Hz)
MTFF(年)	298	
機械技術數據		
製程連接	應用於適配器的 M18 x 1.5 內螺紋	
材質(潮濕部件)	不鏽鋼 316L / 1.4404; O 形環: FKM 8x1.5 gr 80° Shore A	
外殼材質	不鏽鋼 316L / 1.4404; 不鏽鋼/ 301 / 1.4310; PC (Polycarbonat); PBT-GF 20; EPDM/X	
探桿長度 L (mm)	45	
重量 (kg)	0.235	

顯示器/操作件	
功能顯示 LED	10 個 LED,3 色
電氣連接	
接口	M12 連接器
注釋	
注釋	*) 應用於水; 5...100 cm/s; 25°C (出廠狀態) **) 應用於水; 5...100 cm/s; 10...70°C
包裝單位(件)	1

尺寸

尺寸圖

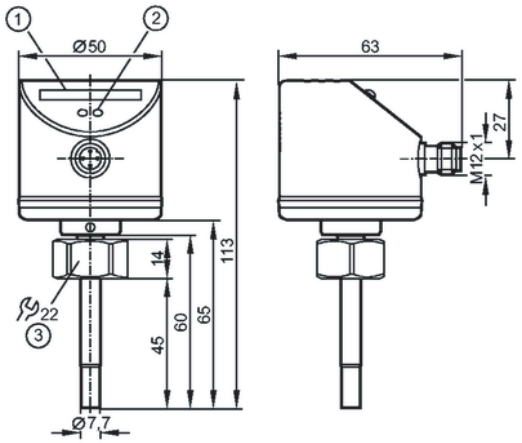

1: LED 顯示
2: 設定按鈕
3: 旋緊扭矩 25 Nm
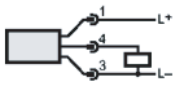
接線圖